LOMATER

Au service des professionnels de TP depuis 1980

Spezialmaschinen Stehr

stehr-france.fr

LES MATÉRIELS PROPOSÉS PAR STEHR

C'est en 1989 que l'histoire prend forme. En effet, c'est à cette date que Jurgen STEHR expose, sa première plaque vibrante hydraulique pour chargeuse compacte à la BAUMA de Munich. Avec ce succès, STEHR SPEZIALMASCHINEN est né. Aujourd'hui, l'entreprise commercialise différents produits spécialisés dans le travail des sols et exporte dans le monde entier grâce à un réseau de revendeurs, dont nous faisons partie depuis début 2017.

LOMATER, DISTRIBUTEUR EXCLUSIF FRANCE

LAME NIVELEUSE TRACTÉE SUG 35 T

L'alternative aux niveleuses automotrices. Elle est l'outil ultime pour l'entretien et la construction des routes et chemins. La lame articulée inventée par Stehr permet de créer tous les profils de construction de routes.

Caméra et moniteur de surveillance de la lame.

Caractéristiques :

- Puissance requise porteur : à partir de 150 ch
- Poids : 2 400 kg
- Largeur de travail : entre 2 500 mm et 3 500 mm
- Angle ouverture boucliers gauche et droit : 2 x 30°
- Inclinaison de la lame complète : 2 x 15°
- Angle déplacement latéral de la lame : 2 x 15°
- Profondeur max de scarification : 100 mm
- Débit hydraulique pour mouvements de lame : Maximum de 40 litres/minute
- Débit hydraulique pour fraise d'accotement : Maximum de 120 litres/minute
- Masse avant recommandée : Minimum 1 500 kg

Stehr
SUG 35-T

Stehr
SGF 1300

TRANCHEUSES SGF 800 L, 1000 ET 1300

Les trancheuses ou scies à rocher Stehr bénéficient d'un nouveau concept d'entraînement qui transmet un couple extrêmement important à la dent de fraisage avec une puissance d'entraînement relativement faible. Les trancheuses Stehr offre une profondeur de fraisage nettement plus importante que les trancheuses hydrauliques, avec le même diamètre de roue.

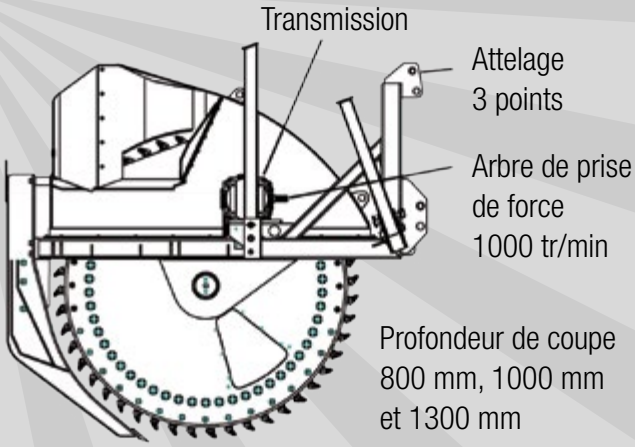

Caractéristiques :

- Roue de fraisage : équipée de dents rondes en tungstène *(idéal tout type de sol)*
- Attelage 3 points
- Arbre de prise de force : 1 000 tr/min

DÉCOUPEUR DE TAMPONS SKF 950

La découpe de tampons est une opération fastidieuse, nécessitant plusieurs personnes et du matériel. Stehr a développé depuis plus de 10 ans une machine rendant la découpe plus simple, rapide et moins coûteuse. Adaptable sur de nombreux engins porteurs, cet outil est l'allié parfait pour gagner en rendement pour ces opérations.

Caractéristiques :

- Poids : 800 kg
- Débit hydraulique requis110 l/min
- Pression hydraulique max 210 bars
- Couple 12 000 Nm
- Profondeur de coupe 300 mm
- Pression de retour Max 1 bar
- Diamètres têtes de coupe 400 à 1 420 mm
- Diamètre outils carbure de Tungstène 6 mm

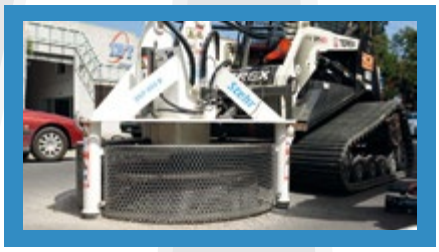

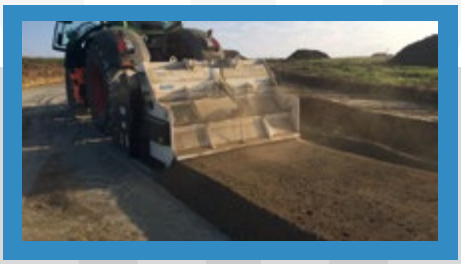

STABILISATRICES DE SOL SBF

Les stabilisatrices tractées offrent une alternative aux stabilisatrices automotrices et depuis quelques années, Stehr est sur la plus haute marche du podium du marché des stabilisatrices tractées. En effet, fiers d'une gamme très variée en puissances et en largeurs de travail, Stehr ajoute encore de l'innovation à cette technique de plus en plus employée.

Type	SBF 15 L / 22L	SBF 24 L	SBF 24	SBF 24-2	SBF 24-6
Largeur de fraisage	1 500 / 2 200 mm	2 400 mm	2 400 mm	2 400 mm	2 400 mm
Profondeur de fraisage	400 mm	400 mm	600 mm	550 mm	400 mm
Poids de service	2 000 / 2 220 kg	2 550 kg	4 670 kg	6 200 kg	9 300 kg
Diamètre rotor	600 mm	600 mm	800 mm	1040 mm	800 mm
Vitesse rotor	310 t/min	350 t/min	310 t/min	310 t/min	310 t/min
Entrainement	Mécanique	Mécanique	Mécanique	Mécanique	Mécanique
Nbre de T/Min à la prise de force	1 000	1 000	1 000	1 000	1 000
Puissance minimum tracteur	170 Ch / 125 kw	200 Ch / 147 kw	280 Ch / 206 kw	360 Ch / 265 kw	300 Ch / 220 kw
Capacité trémie à liant					6 m³
Remplissage trémie	Vanne sous pression pour véhicule silo / trappe 800 x 800 mm pour big bag ou silo				
Entrainement épandeur	Hydraulique, asservis à la vitesse d'avancement				

STABILISATRICE SBF 24-2

Cette machine permet de faire uniquement descendre le rotor en profondeur. Un vérin de chaque côté du rotor permet la montée et la descente hydraulique, très précise, jusque 55 cm. La chambre de malaxage (l'espace entre le haut du rotor et le capot) s'agrandit donc de manière conséquente. Deux patins permettent de stabiliser la machine afin de toujours atteindre la bonne profondeur.

STABILISATRICE SBF 24-6 "DUST FREE"

Stehr est encore aujourd'hui le seul constructeur à proposer une solution de traitement de sols tractée « sans poussières », alliant performance, robustesse, réduction des coûts et préservation de l'environnement. **La stabilisation sans poussière - épandage et malaxage instantané avec la même machine.** La stabilisation des sols dans zones d'habitation, en présence d'une circulation routière, de véhicules en stationnement... est possible sans problèmes.

PLAQUES VIBRANTES SBV

Stehr est reconnu dans le monde entier grâce aux solutions matériels qu'ils apportent aux opérateurs de construction, ils ont été pionniers du compactage embarqué sur porteurs et continuent encore à créer des matériels de grande qualité et à haute efficacité.

Contrôle continu du compactage, disponible sur certains modèles.

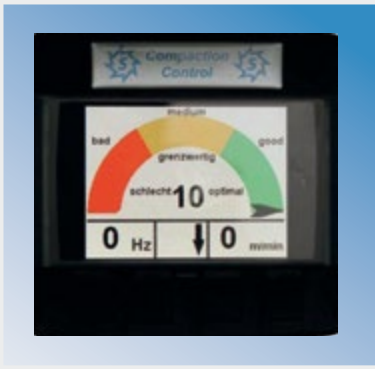

Stehr
SBV 160 H3

Type	SBV 80 / 160 H1 (plaques de rives)	SBV 55 H2	SBV 55 H3	SBV 80 H3	SBV 160 H3
Poids	685 > 1220 kg	820 kg	1 315 kg	1 390 kg	2600 kg
Largeur	690 > 1070 mm	1 725 mm	2 600 mm	2 600 mm	2 980 mm
Type d'entrainement	Hydraulique *(option pour groupe hydraulique entrainé par la prise de force à 540 tr/min, sauf SBV 160-H3)*				
Débit hydraulique minimum	60 > 75 l/min	67 l/min	67 l/min	80 l/min	150 l/min
Pression de service minimum	180 > 210 bars	180 bars	180 bars	210 bars	240 bars
Déport hydraulique	De série 900 mm	700 mm en option	700 mm en option	700 mm en option	Non disponible
Force centrifuge	1 x 80 > 1 x 160 Kn	2 x 60 Kn	3 x 60 Kn	3 x 80 Kn	3 x 160 Kn

** D'autres modèles de 2 ou 3 plaques et largeurs différentes sont disponibles, nous consulter pour plus d'informations. ** H2 = 2 plaques, H3 = 3 plaques.*

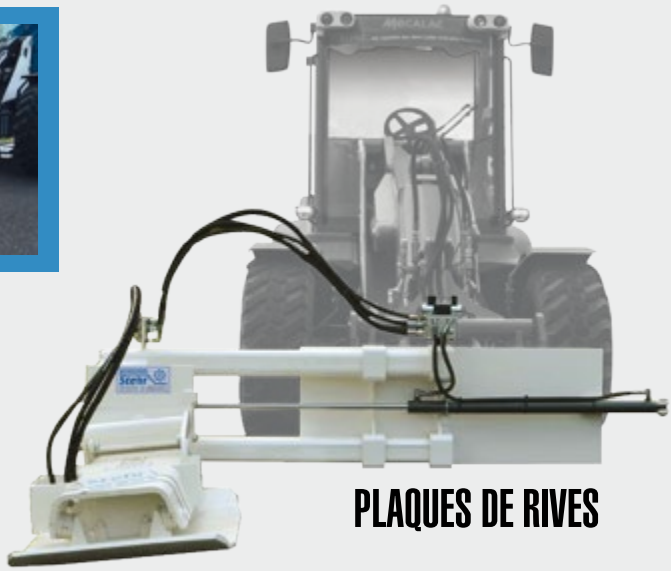

Stehr
SBV 80 H1

PLAQUES DE RIVES

kionopi.fr - Imprimé en France - Ne pas jeter sur voie publique

Parc d'Activités Cap Vosges Damblain
88320 DAMBLAIN
03 29 09 56 43
lomater@lomater.fr

LOMATER

stehr-france.fr
stehrfrance

Pôle Industriel de Malambas
57280 HAUCONCOURT
03 87 30 60 30
l.genet@lomater.fr